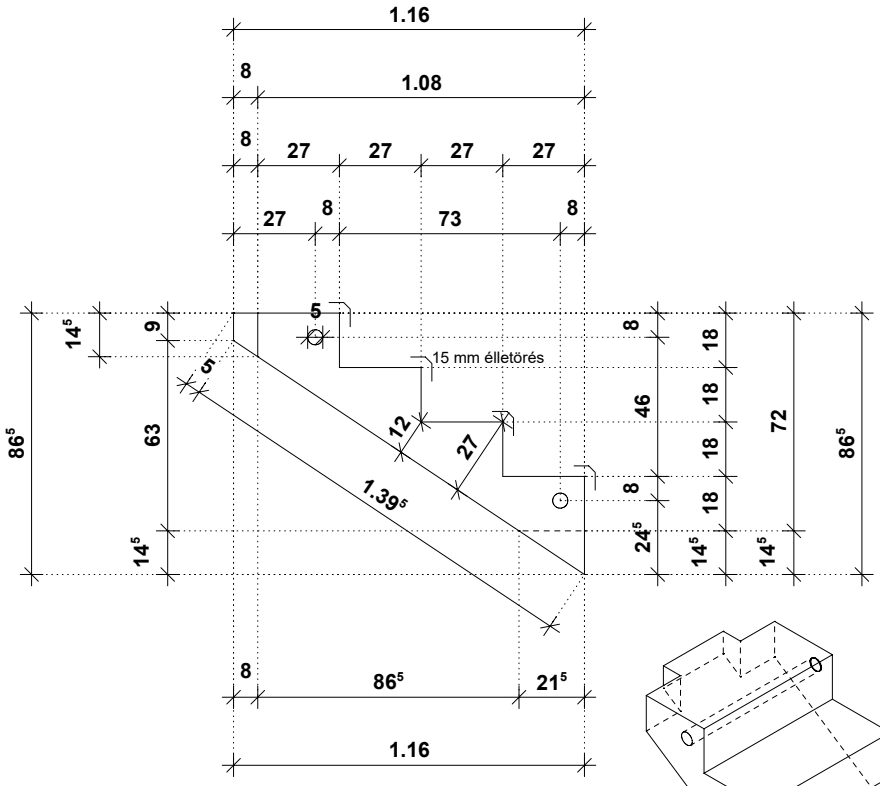

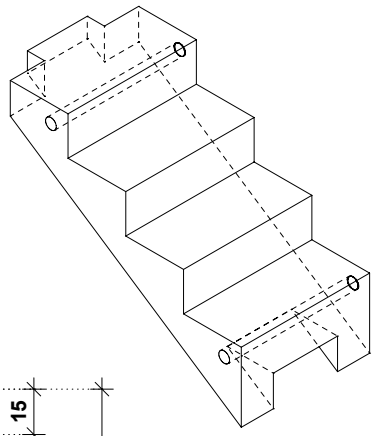

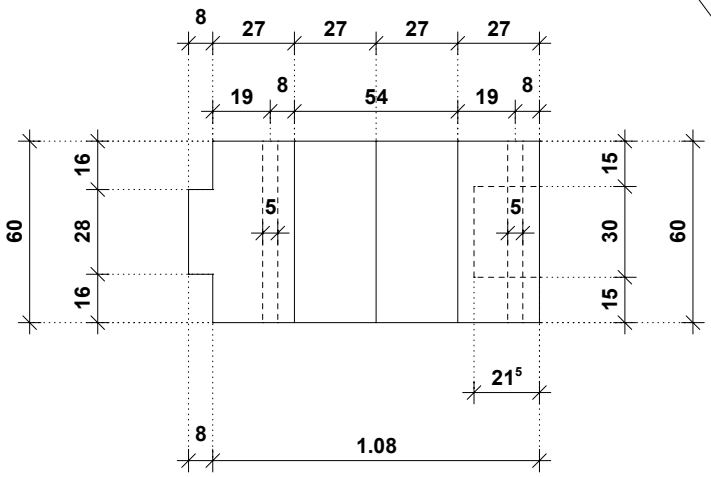

Térfogat = 0.147 m3

Tömeg = 0,308 t